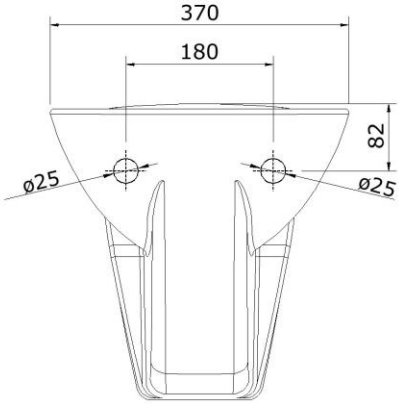
370
180
82
ø25
ø25

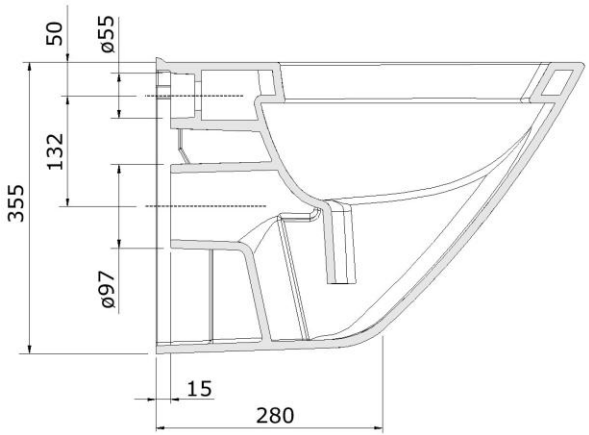
50
ø55
132
355
ø97
15
280

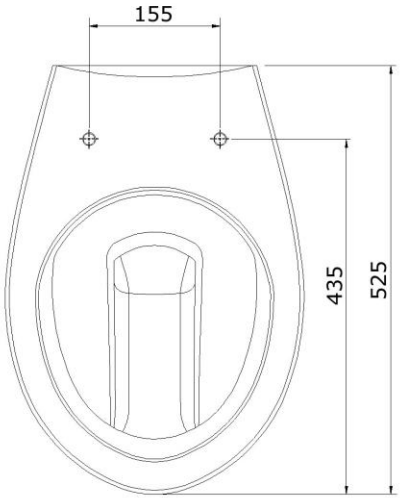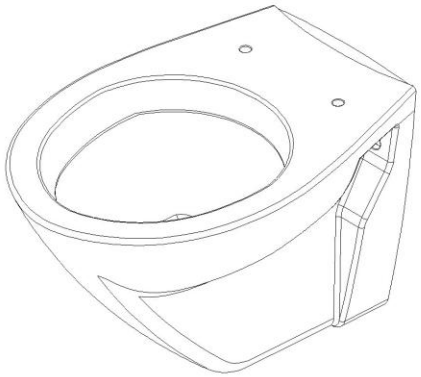
155
435
525